"NON INTERPRETARE IL DISEGNO : SE AVETE DUBBI CHIEDETE / *DO NOT SCALE THIS PRINT - PLEASE INQUIRE IF THERE ARE QUESTIONS*"

UTENZE *PORTS*	FILETTATURE *THREAD*	COPPIA DI SERRAGGIO TIGHTENING TORQUE	TAPPO DA RIMUOVERE PRIMA DELL'USO *PLUGS TO BE REMOVED BEFOR USE*
A-B	3/8"GAS ISO 1179	40-45 Nm	DO38561038

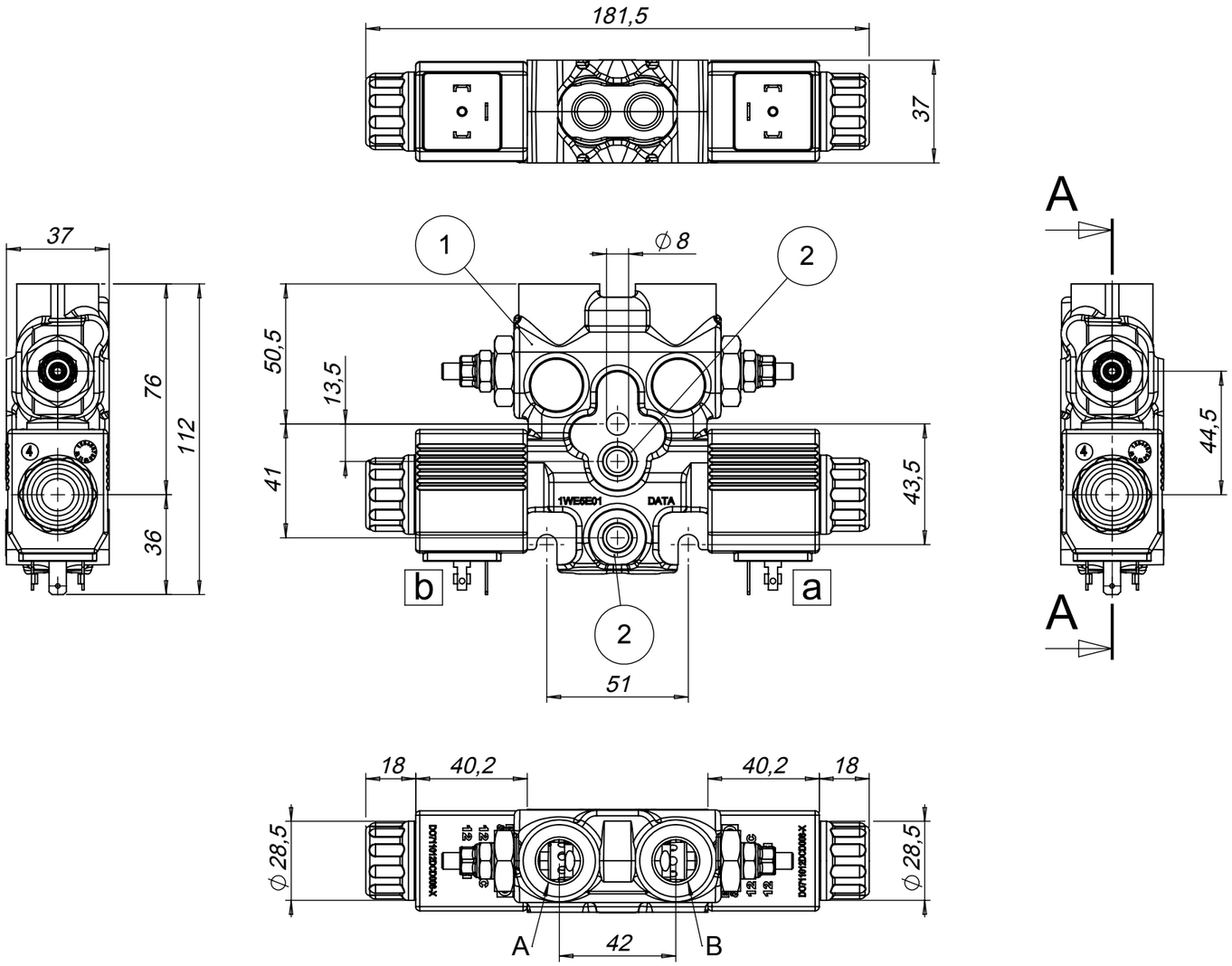

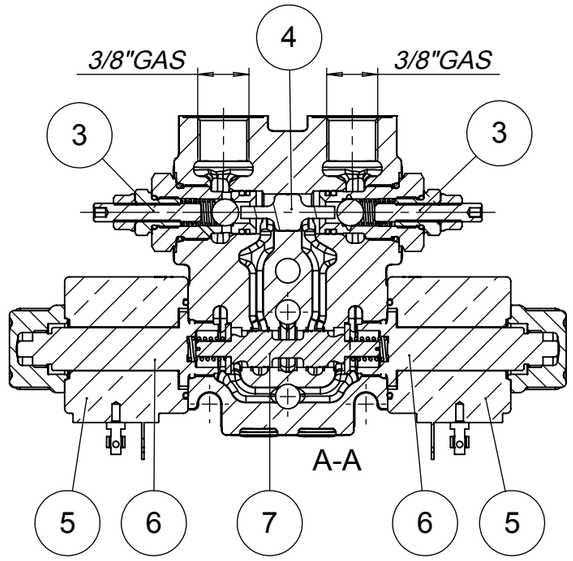

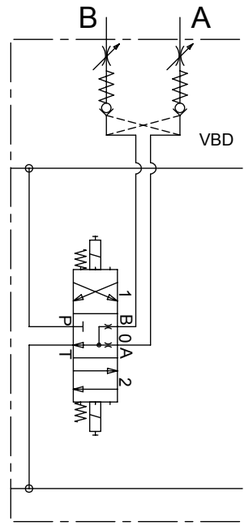

A3SS VBD

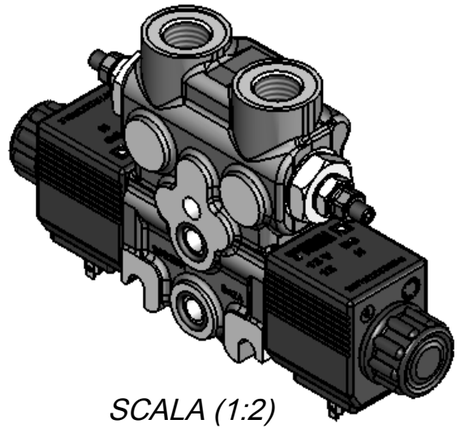

SCALA (1:2)

a, b

COIL SPECIFICATION	
Voltage	12 V DC
Power	26.5 W DC

NOTA
PROTETTO SUPERFICIALMENTE *SURFACE PROTECTION*

Nr	*Codice*	*Quantità*	*Descrizione*
1	DO4WF5EAA02Z0L	*1*	LAPPATO DNCE50TP CON LAV. VBD 3/8"G FEMMINA - ZINCATO 7 MICRON
2	DO350A10082NBR90	*2*	OR DF1,78 DI10,82 NBR 90SH
3	DOWBHDEM18015	*2*	CARTUCCIA VBD PER ELEMENTO DNCE50TP CON STROZZATURA A GRANO
4	DO23601067	*1*	CURSORE VBD DNCE50TP D.STELO 4mm
5	DO712012DCD026	*2*	KIT BOBINA+OR 12V DC 26.5W 5.4OHM PILOTI D14 CONNETTORE DIN43650
6	DO770063029	*2*	KIT PILOTA D.14 M18x1 CORSA 2.1mm
7	DO29225E03003	*1*	SPOLA DNCE50 C.3SS 0.5mm ELETTRICA CORSA 2.1_2.1 40 l/min

Rev.	Descrizione / Description	Data/Date	Disegnato/Designed by
0	*EMISSIONE - ISSUE*	*06/03/2014*	*M. NORI*

DESCRIZIONE / *DESCRIPTION*

BW0500B0 A 3SS F A NN NN VG NN VG NN A A

BONDIOLI & PAVESI DINOIL

PRODOTTO FINITO *END PRODUCT* 20/18/13 ISO FDSI 4406.2 1999

FOGLIO / *SHEET* 1

SCALA / *SCALE* 1:2

DERIVATO DA / *DERIVE FROM*

CODICE / CODE DO6DF5EA00441R

REV. 0

REPRODUCTION NOT PERMITTED ALL RIGHT RESERVED
TOUTE REPRODUCTION NON AUTORISEE EST INTERDITE
VIETATE LE RIPRODUZIONI NON AUTORIZZATE